MIGLIORE

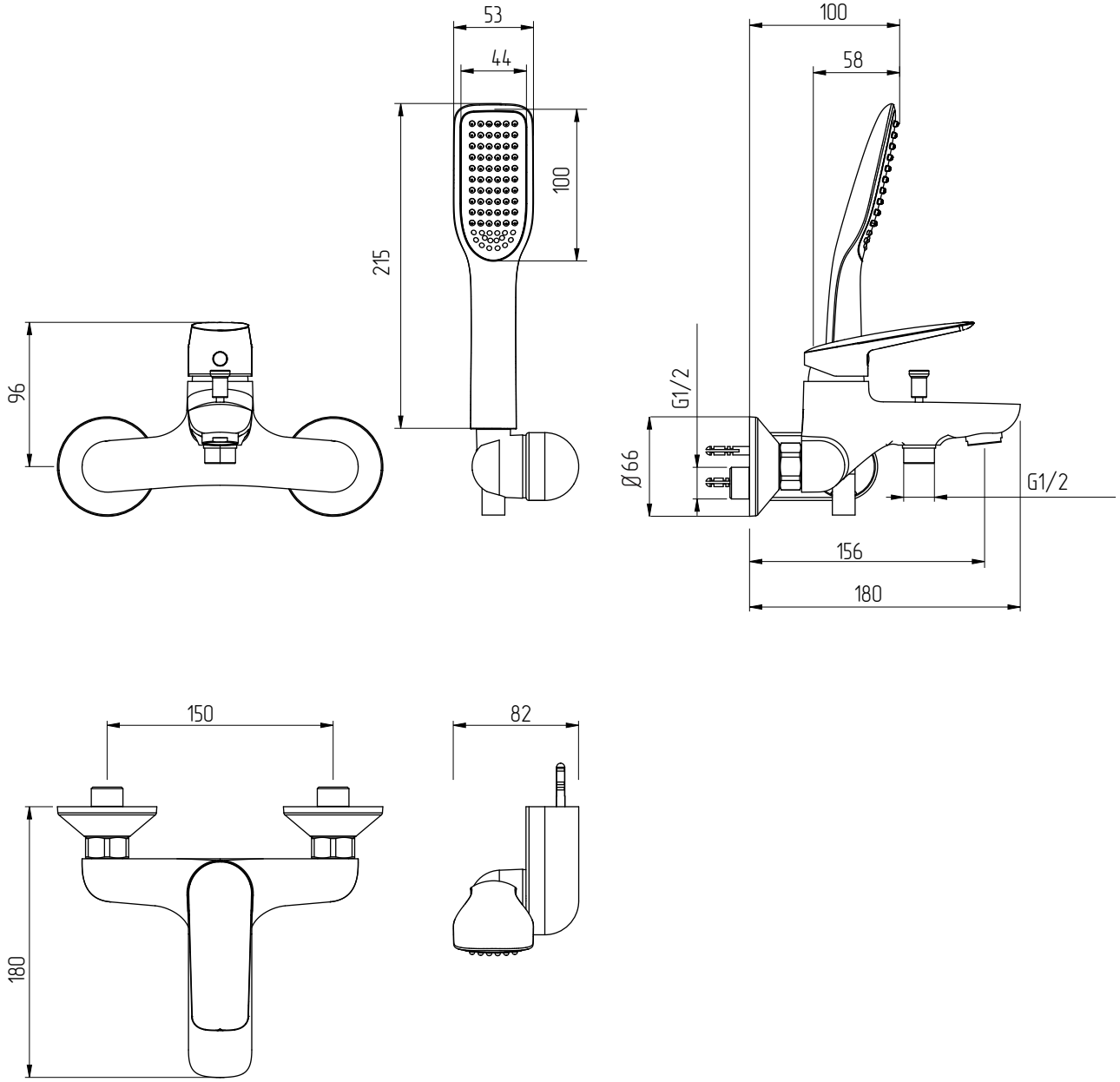

Laguna

Gruppo vasca esterno con flessibile cm 150 e doccia duplex

Exposed bathtube mixer with flexible 150 cm and duplex shower

Смеситель для ванны внешний, с душем